Electrolux PROFESSIONAL

Produkt #

Modell #

Namn #

SIS #

AIA #

Modular Cooking Gasspis med hel häll, en central brännare, betjänas från 1 sida med hög bakkant (utan ryggplåt), med



588684 (MBLIGBHDPO) Gasspis med hel häll, en central brännare, betjänas från 1 sida med hög bakkant (utan ryggplåt), med öppet underskåp , kroppshöjd 700 mm

Kort specifikation

Pos.

Enheten är konstruerad enligt DIN 18860_2 med 20 mm droppkant. Tillverkad i en robust ramkonstruktion i 2 mm och 3 mm i 1.4301 (AISI 304). 2 mm arbetsyta i 1.4301 (AISI 304). Släta arbetsytor som är enkla att rengöra. THERMODUL-anslutningssystem ger arbetsytor med minimala skarvar som gör att fett och smuts inte kan tränga ner mellan enheterna. Stor häll i gjutjärn som tillåter andvändning av många kastruller samtidigt. Central gasbrännare med optimerad förbränning, flammskydd och skyddad pilotlåga. I mitten av hällen över brännaren kan max 550°C uppnås. Elektrisk tändning med batteri och termocouple för extra säkerhet. Säkerhetstermostat och termostatstyrning. Metallvred med silikoninfattning för enklare hantering och rengöring.
IPX4 kapslingsklass.
Installation: Fristående enhet med hög bakkant, betjänas från en sida.

.

Huvudfunktioner

- Tålig kokplatta i gjutjärn, lätt att rengöra.
- Mittenbrännare med optimerad förbränning, brinnmekanism och skyddad indikatorlampa.
- Kokkärl kan enkelt flyttas från ett område till ett annat utan lyft.
- Säkerhetstermostat och termostatkontroll.
- Olika stora kokkärl kan användas samtidigt på grund av den stora ytan utan mellansektorer.
- Servicevänlig, alla viktiga komponenter kan nås från framsidan.
- THERMODUL-anslutningssystemet ger en arbetsyta utan skarvar som inte släpper igenom smuts när enheterna är sammankopplade. Detta underlättar då en enhet behöver avlägsnas vid byte eller service.
- Metallvred med silikoninfattning för enklare hantering och rengöring. Den speciella utformningen förhindrar att det kommer in vätska eller smuts i viktiga komponenter.
- Elektrisk tändning med batteri med termokoppling för extra säkerhet.
- Mitten av plattan kan bli högst 550 °C varm samtidigt som den minskas utåt.

Konstruktion

- 2 mm arbetsyta i 1.4301 (AISI 304).
- Plan ytkonstruktion för att lätt rengöra ytorna.
- Enheten är konstruerad enligt DIN 18860_2 med 20 mm droppkant.
- IPX4-intyg för vattentålighet.
- Självbärande konstruktion.

Övriga Tillbehör

• Kopplingsräls, TL85 med högbakkant	PNC 912498	❑
• Fronträcke, 800mm lång x 130 mm djup	PNC 912526	❑
• Fronträcke, 800mm lång x 200 mm djup	PNC 912556	❑
• Fällbar hylla, 300x850mm	PNC 912579	❑
• Fällbar hylla, 400x850mm	PNC 912580	❑
• Fixerad sidohylla, 200x850mm	PNC 912586	❑
• Fixerad sidohylla, 300x850mm	PNC 912587	❑
• Fixerad sidohylla, 400x850mm	PNC 912588	❑
• Rostfri frontsockel, 800mm lång, höjd = 200 mm	PNC 912634	❑
• Rostfri sidosockel, höger o vänster, installation mot vägg, 850mm djup, höjd = 200 mm	PNC 912659	❑
• Rostfri sidosockel, höger o vänster, rygg-mot-rygg, 1700mm djup, höjd = 200 mm	PNC 912662	❑
• Komplett rostfri sockel, installation mot vägg, 800mm bredd, höjd = 200 mm, TL85	PNC 912882	❑
• Rostfri sidopanel (12mm), 850x700mm, höger sida, för enhet med högbakkant	PNC 913003	❑
• Rostfri sidopanel (12mm), 850x700mm, vänster sida, för enhet med högbakkant	PNC 913004	❑
• Ryggpanel, 800x700mm, för enheter med högbakkant	PNC 913013	❑
• Sido-kopplingsräls för slätsittande vänster sidopanel, TL85 med hög bakkant	PNC 913115	❑
• Sido-kopplingsräls för slätsittande höger sidopanel, TL85 med hög bakkant	PNC 913116	❑
• Sidokopplingsräls (12mm) för thermaline 85 med hög bakkant, vänster	PNC 913206	❑
• Sidokopplingsräls (12mm) för thermaline 85 med hög bakkant, höger	PNC 913207	❑
• U-list, sammansättning, rygg mot rygg, hög bakkant TL80/85/90	PNC 913226	❑
• Anslutning, d=850mm	PNC 913231	❑
• Hylla TL80/85/90 en sida +TL80 två sidor skåpbredd 580	PNC 913234	❑
• Sidoförstärkt panel endast i kombination med sidohylla, mot vägginstallationer, höger	PNC 913261	❑
• Sidoförstärkt panel endast i kombination med sidohylla, för mot vägginstallation, vänster	PNC 913262	❑
• Hyllfixering (gejderstege) för TL80/85/90 betjänas från en sida, TL 80 betjänas från två sidor	PNC 913281	❑
• AVDELNINGSPANEL 850X700MM ROSTFRITT STÅL VÄNSTER/HÖGER	PNC 913670	❑
• Rostfri sidopanel 850x700mm, slätsittande, för fristående installation, vänster/höger (skall bara användas vid installation mot något annat)	PNC 913686	❑

Företaget förbehåller sig rätten att göra ändringar i de produkter utan föregående meddelande.

Electrolux PROFESSIONAL

Modular Cooking
Gasspis med hel häll, en central brännare, betjänas från 1 sida med hög bakkant (utan ryggplåt), med

Front

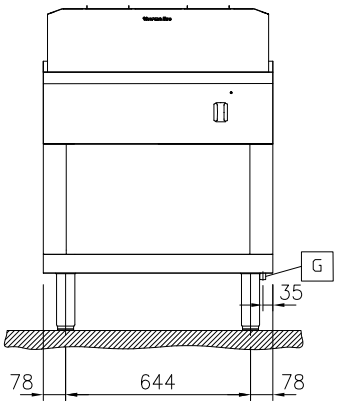

Sida

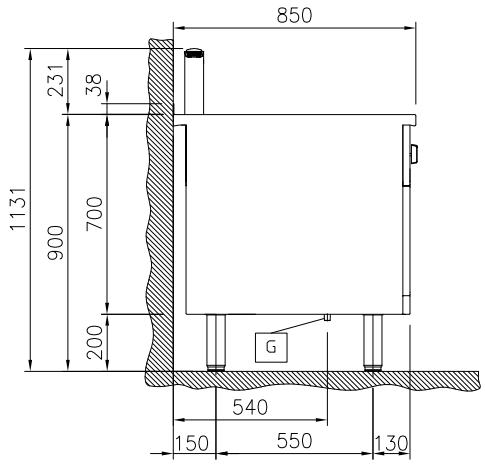

EQ = Ekvipotential skruv
G = Gasanslutning

Topp

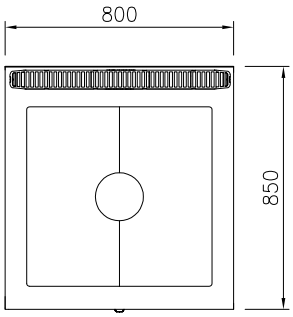

Gas

Gas, effekt:	10 kW
Gastyp alternativ:	
Gasintag:	1/2"

Viktig information

Yttermått, bredd	800 mm
Yttermått, djup	850 mm
Yttermått, höjd	700 mm
Lagringutrymmets invändiga dimensioner (bredd):	580 mm
Lagringutrymmets invändiga dimensioner (höjd):	330 mm
Lagringutrymmets invändiga dimensioner (djup):	740 mm
Nettovikt:	145 kg
Konfiguration:	på bas;betjänas från en sida
Spishäll användbar yta (bredd):	690 mm
Spishäll användbar yta (djup):	590 mm

Företaget förbehåller sig rätten att göra ändringar i de produkter utan föregående meddelande.